Eclipse

Турникет «Eclipse» — это створчатый турникет, разработанный в соответствии с самыми актуальными трендами. Это первый в линейке компании турникет с выпадающими створками. Створки модели выполнены из высокопрочного пластика, работа механизма отличается особой надежностью. «Eclipse» обладает всеми достоинствами турникетов класса «люкс». Эргономичная обтекаемая форма стоек, вариативная подсветка и выразительная индикация делают пользование этим турникетом комфортным и безопасным для пассажира. Минимальная ширина стоек позволяет оборудовать на ограниченном пространстве вестибюля максимальное количество проходов. Модель прекрасно подходит для установки как в системах контроля доступа, так и в автоматизированных системах оплаты проезда, особенно в метрополитенах.

Створчатый турникет
тип турникета, где преграждение прохода осуществляется выпадающими створками

Современный дизайн
турникет класса люкс, высокое качество сборки и материалов

Улучшенная система лучевого контроля
исключает возможность несанкционированного прохода

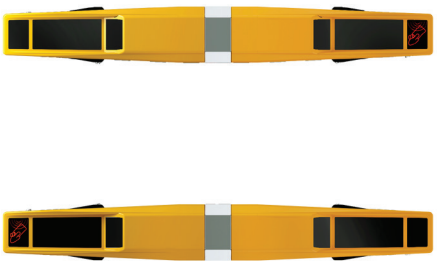

СТРОЙМИР®
МИРНАЯ КОМПАНИЯ

Функциональные особенности:

- Для обеспечения безопасности пассажиров в конструкции отсутствуют острые углы.
- На корпусе турникета устанавливается LCD-экран или TFT монитора (до 5") для отображения состояния прохода, подсказок для пользователя и остатка средств на транспортной карте.
- Возможность внутренней установки следующего оборудования:
  - считыватель 125 кГц RFID-карт или 13,56 Мгц MIFARE® карт;
  - считыватель билетов со штрихкодом;
  - считыватель smart-жетонов;
  - считыватель билетов с магнитной полосой.
- Турникет имеет улучшенную систему лучевого контроля, которая практически исключает возможность несанкционированного прохода.
- Может быть оборудован устройством подачи звукового сигнала при попытке несанкционированного входа.

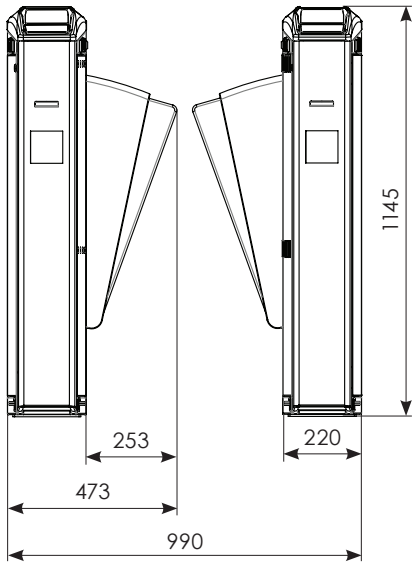

Варианты исполнения:

Корпус:	нержавеющая шлифованная сталь
	нержавеющая полированная сталь
Створки:	выдвижные створки из пластика

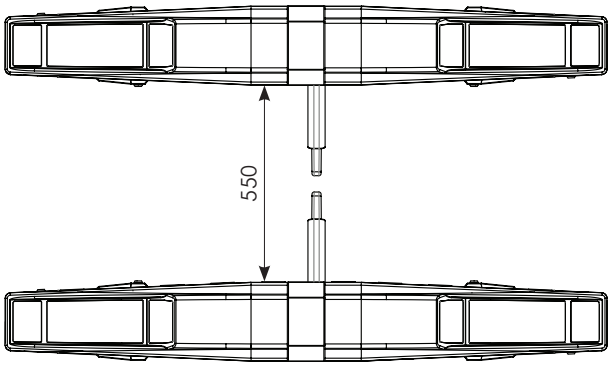

Габаритные размеры:

Высота стойки	1145 мм
Ширина стойки	220 мм
Длина стойки	1685 мм
Ширина прохода	550 мм
Вес стойки	140 кг

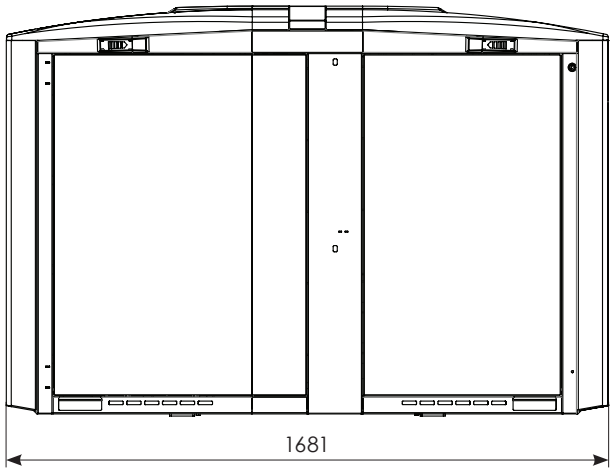

Технические характеристики:

Напряжение питания	220 В ± 10%
Потребляемая мощность (max)	150 Вт
Пропускная способность	не менее 20 человек/мин
Момент, развиваемый створчатым механизмом	5±1 нм
Рабочая температура	0...+45°C
Класс пылевлагозащиты	IP 32

ООО Компания "Строимир"
г. Киев, ул. Борщаговская 154А, оф. 435
+38 (044) 331-15-43 info@smartel.ua