ОПОВЕЩАТЕЛЬ СВЕТОЗВУКОВОЙ **SP-4002**

sp4002_ru 05/15

Оповещатель для установки вне помещений SP-4002 выпускается в трех исполнениях, отличающихся друг от друга цветом оптической сигнализации (красный цвет – SP-4002 R, синий цвет – SP-4002 BL и оранжевый – SP-4002 O).

1. Свойства

- Звуковая сигнализация с помощью пьезоэлектрического преобразователя.
- Оптическая сигнализация: светодиоды.
- Резервный источник питания: аккумулятор.
- Выбор одной из четырех тональностей звукового сигнала.
- Плата защищена от влияния атмосферных воздействий.
- Тамперная защита от открытия корпуса и отрыва от монтажной поверхности.
- Внутренний кожух из оцинкованной стали.
- Корпус выполнен из ударостойчивого поликарбоната PC LEXAN, отличающийся высокой механической прочностью.

Пояснения к рисунку:

1 - крышка корпуса.
2 - внутренний кожух из оцинкованной стали.
3 - основание корпуса.
4 - аккумулятор.
5 - пьезоэлектрический преобразователь.
6 - тамперный контакт (NC).
7 - печатная плата.
8 - стопорные винты крышки корпуса.

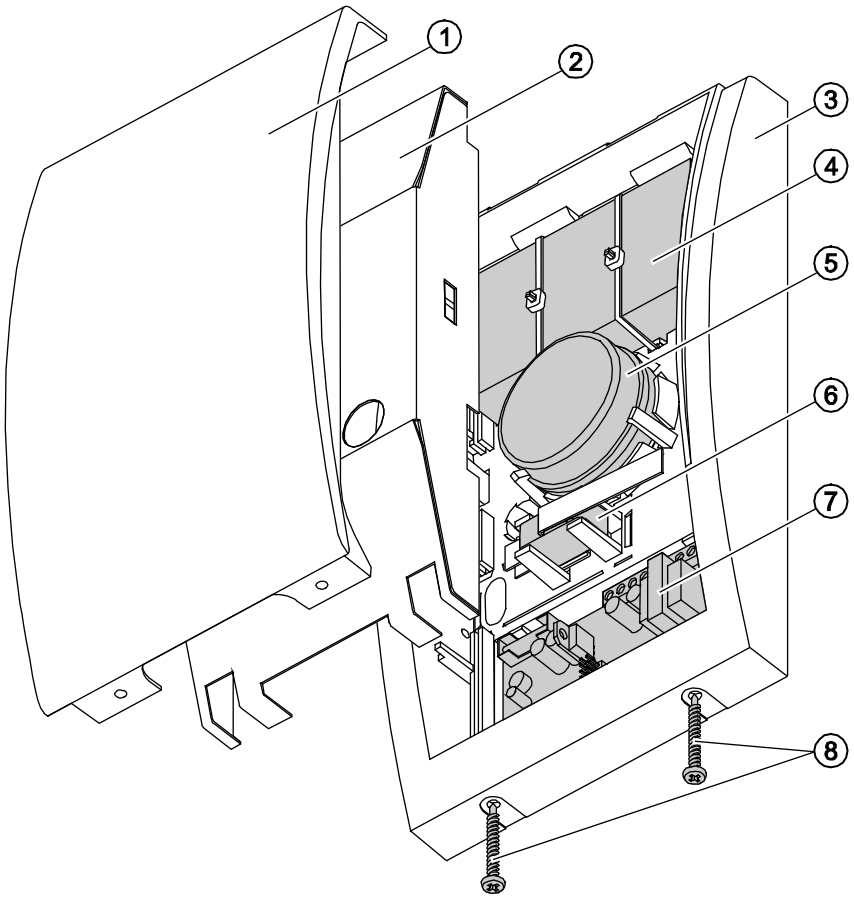

Рис. 1. Вид оповещателя.

2. Описание работы оповещателя

Питание оповещателя должно осуществляться постоянным напряжением 12 В ±15%. Сигнализация включается после смены состояния на входе STA (акустическая сигнализация) или STO (оптическая сигнализация). Способ активации определяется с помощью штырьков

PLA и PLO. Включение сигнализации возможно только по истечении 20 секунд с момента включения питания, при условии, что состояние входа, управляющего сигнализацией, в течение этого времени было стабильно и, согласно установке заданной на штырьках, соответствовало неактивному состоянию. 20-секундная задержка позволяет избежать случайного включения оповещателя во время установки.

Максимальная продолжительность акустической сигнализации определяется с помощью штырьков TM0 и TM1 (не имеет значения то, что выход, управляющий акустической сигнализацией, будет дальше находиться в активном состоянии). Повторное включение акустической сигнализации возможно только после восстановления состояния управляющего сигнала так, чтобы соответствовало оно состоянию до включения тревоги.

В случае отрезания управляющих проводов или пропадания внешнего питания включается сигнализация саботажа (способ сигнализации: штырьки O+A; продолжительность сигнализации: штырьки TM0 и TM1).

Оповещатель предназначен для работы с подключенным кислотно-свинцовым аккумулятором 6 В / 1,3 Ач, но может работать и без аккумулятора.

Примечания:

- *Оповещатель оборудован системой зарядки аккумулятора, которая предназначена для зарядки частично разряженного аккумулятора, а не полностью разряженного устройства.*
- *Ток, потребляемый оповещателем для зарядки аккумулятора, зависит от того, насколько разряжен аккумулятор.*

3. Описание платы

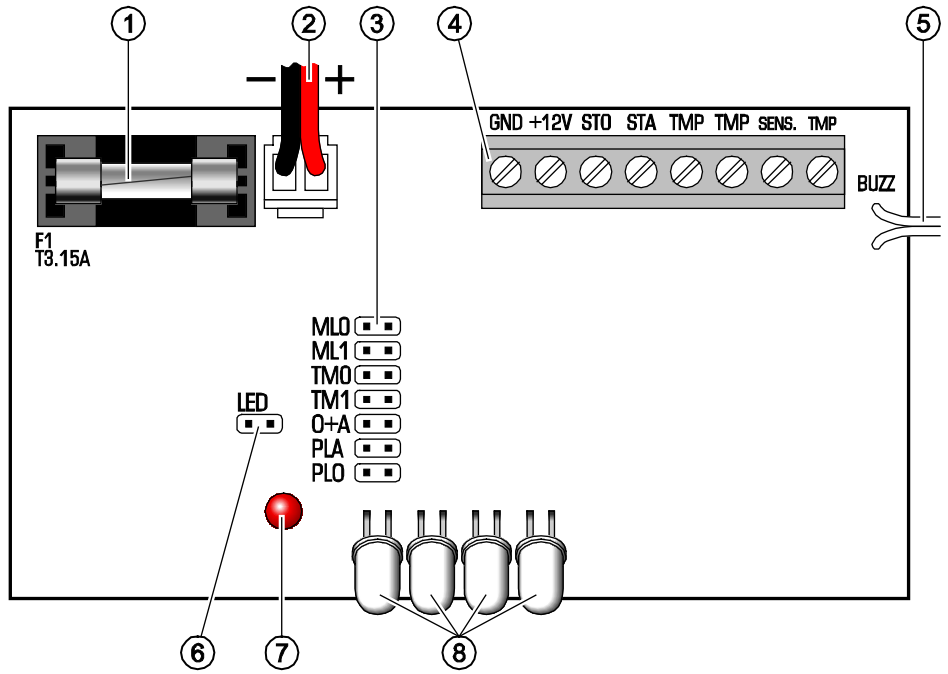

Рис. 2. Вид платы электроники.

Пояснения к рисунку 2:

1 - предохранитель системы зарядки аккумулятора (3,15 А).

2 - провода для подключения аккумулятора (красный +, черный -).

3 - штырьки для настройки оповещателя (см.: раздел НАСТРОЙКА ОПОВЕЩАТЕЛЯ).

4 - клеммы:

GND	-	масса.
+12V	-	питание.
STO	-	управление оптической сигнализацией.

STA - управление звуковой сигнализацией.
TMP и TMP - тамперный шлейф.
SENS. и TMP - тамперный контакт оповещателя.

5 - провода для подключения пьезоэлектрического преобразователя.

6 - штырьки для включения/выключения сигнализации наличия внешнего питания. Сигнализация включена только, если штырьки замкнуты.

7 - светодиод, сигнализирующий наличие внешнего питания (короткая вспышка приблизительно каждые 3 секунды).

8 - светодиоды для оптической сигнализации тревоги.

4. Настройка оповещателя

■ - штырьки замкнуты; ▪▪ - штырьки разомкнуты

Тональность звукового сигнала		
ML0 ■ ML1 ■	Две частоты звука (1450 Гц/2000 Гц) попеременно каждую секунду	
ML0 ▪▪ ML1 ■	Звук, модулированный плавный (1450 Гц – 2000 Гц – 1450 Гц) продолжительностью в 1 секунду	
ML0 ■ ML1 ▪▪	Звук, модулированный плавный (от 1450 Гц до 2000 Гц) продолжительностью в 1 секунду	
ML0 ▪▪ ML1 ▪▪	Звук, модулированный плавный (от 2000 Гц до 1450 Гц) продолжительностью в 1 секунду	
Максимальная продолжительность звуковой сигнализации / сигнализации саботажа		
TM0 ■ TM1 ■	Около 1 минуты	
TM0 ▪▪ TM1 ■	Около 5 минут	
TM0 ■ TM1 ▪▪	Около 10 минут	
TM0 ▪▪ TM1 ▪▪	Около 15 минут	
Способ сигнализации саботажа		
O+A ▪▪	Оптическая и акустическая сигнализация	
O+A ■	Только акустическая сигнализация	
Активация звуковой сигнализации (поляризация входа STA)		
PLA ▪▪	После отключения массы (неактивное состояние: на входе STA масса)	
PLA ■	После отключения +12 В (неактивное состояние: на входе STA +12 В)	
Активация оптической сигнализации (поляризация входа STO)		
PLO ▪▪	После отключения массы (неактивное состояние: на входе STO масса)	
PLO ■	После отключения +12 В (неактивное состояние: на входе STO +12 В)	

5. Монтаж

Оповещатель устанавливается на плоской поверхности с помощью шурупов и распорных дюбелей по возможности в труднодоступном месте для снижения риска саботажа. Чтобы снять крышку, надо выкрутить два стопорных винта и отклонить ее на угол около 60°.

Примечание: *Необходимо оставить расстояние не менее 2,5 см между верхней частью корпуса оповещателя и потолком или другим элементом, ограничивающим возможность монтажа. В противном случае установка крышки корпуса может быть невозможной.*

После установки оповещателя рекомендуется уплотнить монтажные отверстия и кабельный ввод силиконовым герметиком.

6. Подключение

Все работы по подключению кабелей должны осуществляться при отключенном питании системы охранной сигнализации и с отключенным аккумулятором.

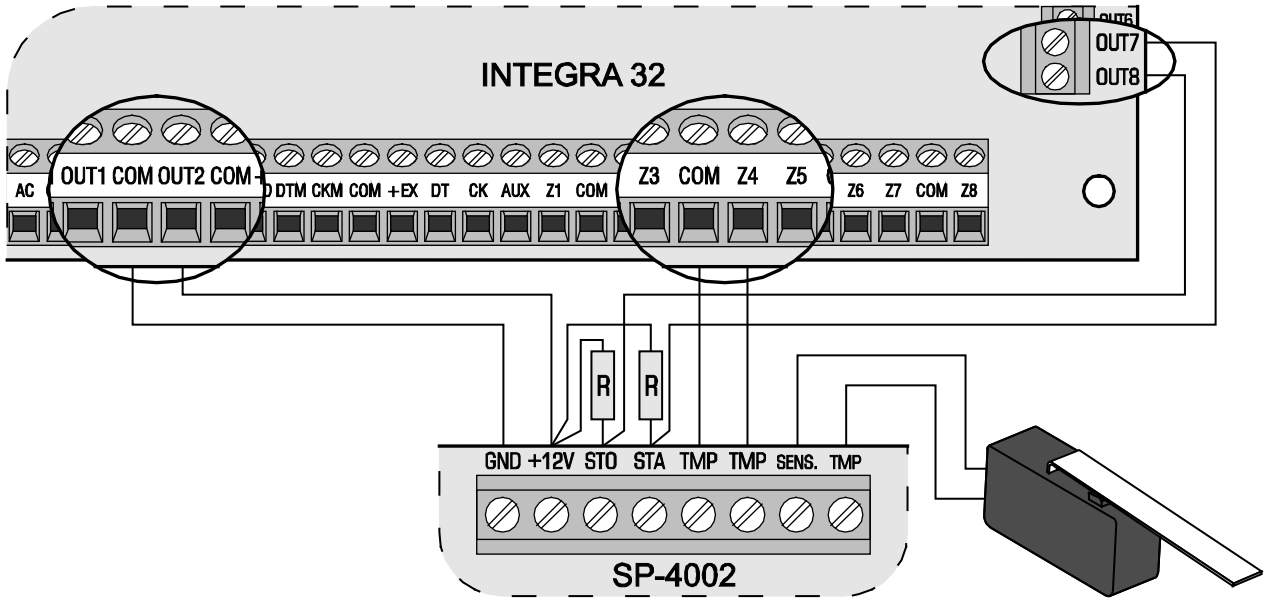

Рис. 3. Способ подключения оповещателя SP-4002 к ПКП. Силовой выход OUT2 запрограммирован как выход питания. Слаботочный выход OUT7 и OUT8 управляет сигнализацией (OUT7 включает акустическую сигнализацию, а OUT8 – оптическую). Зона Z4 запрограммирована как саботажная типа NC. Величина резисторов R – 2,2 kΩ.

7. Технические данные

Напряжение питания ..... 12 В DC ±15%
Максимальное потребление тока:
оптическая сигнализация ..... 60 мА
звуковая сигнализация ..... 240 мА
звуковая и оптическая сигнализация ..... 260 мА
Внутренний свинцово-кислотный аккумулятор ..... 6 В/1,3 Ач
Громкость звука (на расстоянии 1 м) ..... до 120 дБ
Класс окружающей среды по EN50130-5 III
Диапазон рабочих температур ..... -35...+55 °C
Максимальная влажность ..... 93±3%
Габаритные размеры корпуса ..... 148 x 254 x 64 мм
Масса ..... 1,2 кг

SATEL sp. z o.o.
ul. Budowlanych 66
80-298 Gdansk
POLAND
тел. (48) 58 320 94 00

Последние декларации соответствия ЕС и сертификаты можно скачать с веб-сайта